ՄԵՏԱԼԱԿԱՆ ԲԱԶԻԿ M1:20

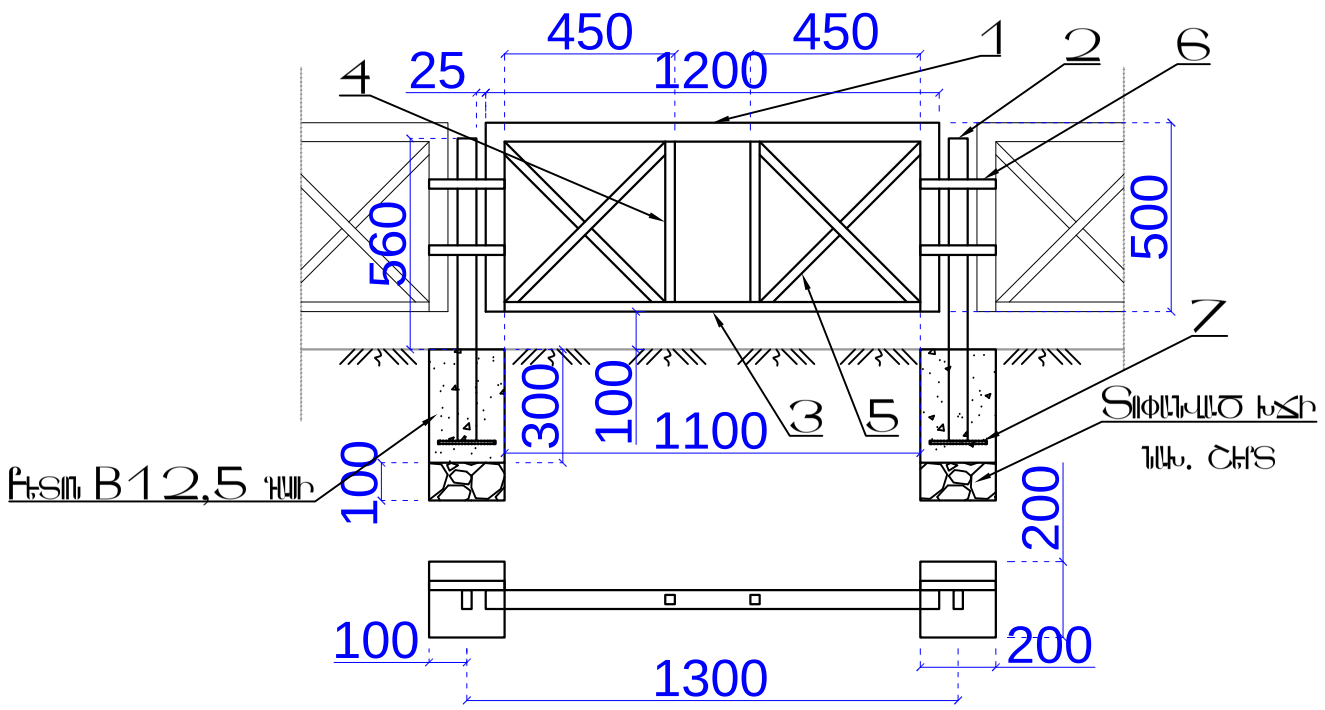

ՄԵՏԱԼԱԿԱՆ ԲԱԶԻԿԻ ՊՈԼՈՍՏԻ ՄԱՍՆԱԿԻՑ ՄԵԿ ԷԼԵՄԵՆՏԻ ՀԱՄԱՐ

Դիրք	Նշանակումը	Անվանումը	Քան. հատ	Քաշը կգ	Ընդ.
1	ՊՍՏ 8645-68	□50X25X3 L=2100	1	6.57	6.57
2	——"——	□50X25X3 L=800	1	2.5	2.5
3	ՊՍՏ 8369-82	□25X25X2 L=1100	1	1.529	1.529
4	——"——	□25X25X2 L=430	2	0.6	1.2
5	——"——	□25X25X2 L=600	4	0.834	3.336
6	ՊՍՏ 19903-76	-4X25 L=200	2	0.16	0.32
7	——"——	-8X250 L=150	1	2.352	2.352

Բետոն B12,5 դասի 0,012 մ³, Տեփնանման խշտ 0,004 մ³

Եռահարկ բնակելի կոտորակ վարձակալության շրջանում Թաղամասում 27, 29 հասցեներում նշված բնակարանների համար			Պլանի N ԵՖ-ՊԸԼՇՀՖ 14/88
		ՀԱՍՏԱՊԱԿՎԱԾ ՇԻՆԱՐԱՐԱԿԱՆ ՄԱՍ	Փոփ. Թերթ Թերթեր
		ՄԵՏԱԼԱԿԱՆ ԲԱԶԻԿԻ M1:20	ԼՌ ՀՇ-10 12
Նախագծող Ա. ՀԱՅՐԱՊԵՏՅԱՆ			«ՄԵԳԱՄԵՏ» ՍՊԸ